Производственная компания ЦМИ
Производство нейтрального и технологического оборудования
400075, г. Волгоград, ул. Краснополянская, 74Г
www. cmivolg.com, (8442) 32-56-01, prodmaster@cmivolg.com

РУКОВОДСТВО ПО СБОРКЕ ШПИЛЬКИ

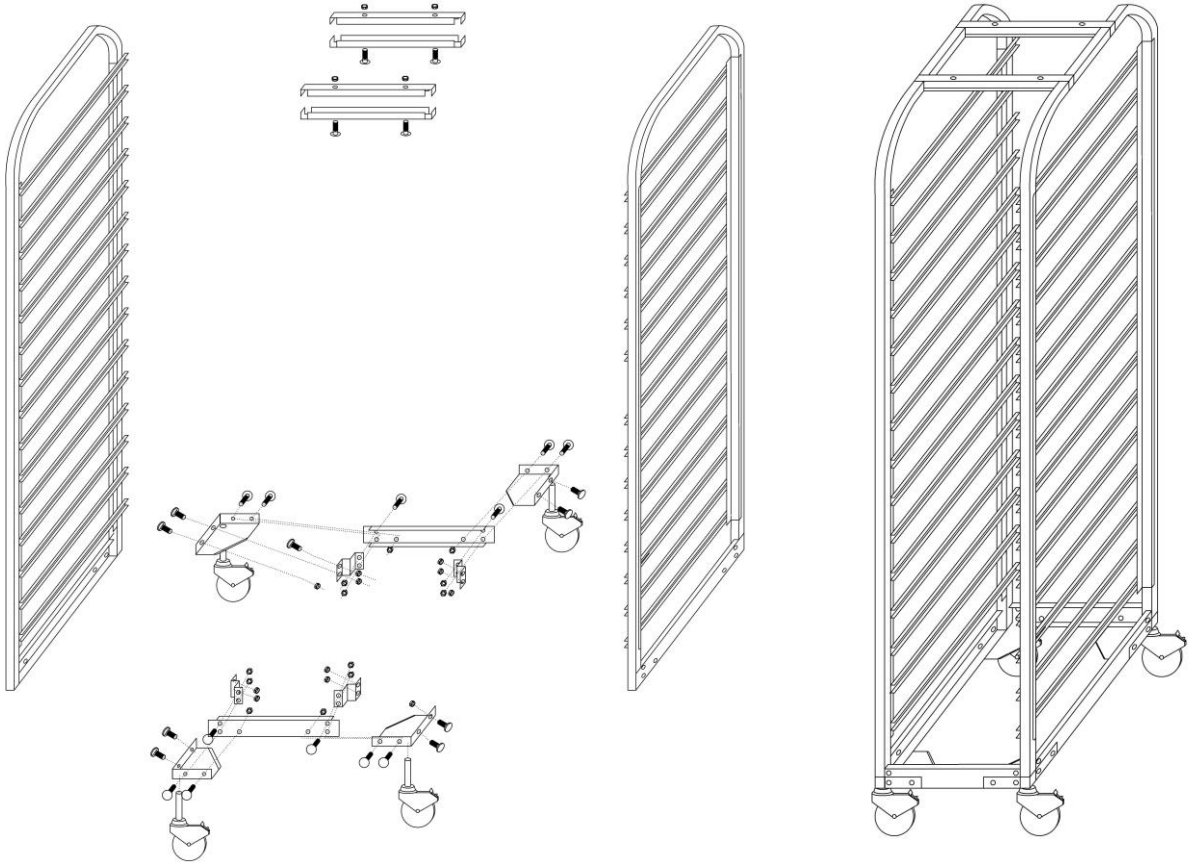

Инструмент: торцовый ключ №10, отвёртка фигурная (PH3).

Крепёж: винт М6х16, гайка М6, шайба гровер М6, винт 6х30, гайка М12, шайба 12, гровер 12.

1. Соедините обе боковины внизу нижними швеллерами, вставив их в зацепы боковин. Вовнутрь нижних швеллеров установите ступенчатую планку.
2. Верхний контур соедините верхними швеллерами как показано на рисунке.
3. Снаружи на нижний угол конструкции установите угловой элемент с колесом, при этом штырь колеса должен располагаться внутри трубы, а отверстия швеллера, углового и ступенчатого элементов совпадать.
4. Зафиксируйте все соединения винтами. ***Внимание!!! Во избежание раскручивания необходимо обязательно подложить шайбу гровер под все гайки!***
5. Затяните все винты.

Допустимая общая нагрузка на изделие: до 100 кг
Допустимая нагрузка на один уровень: до 15 кг